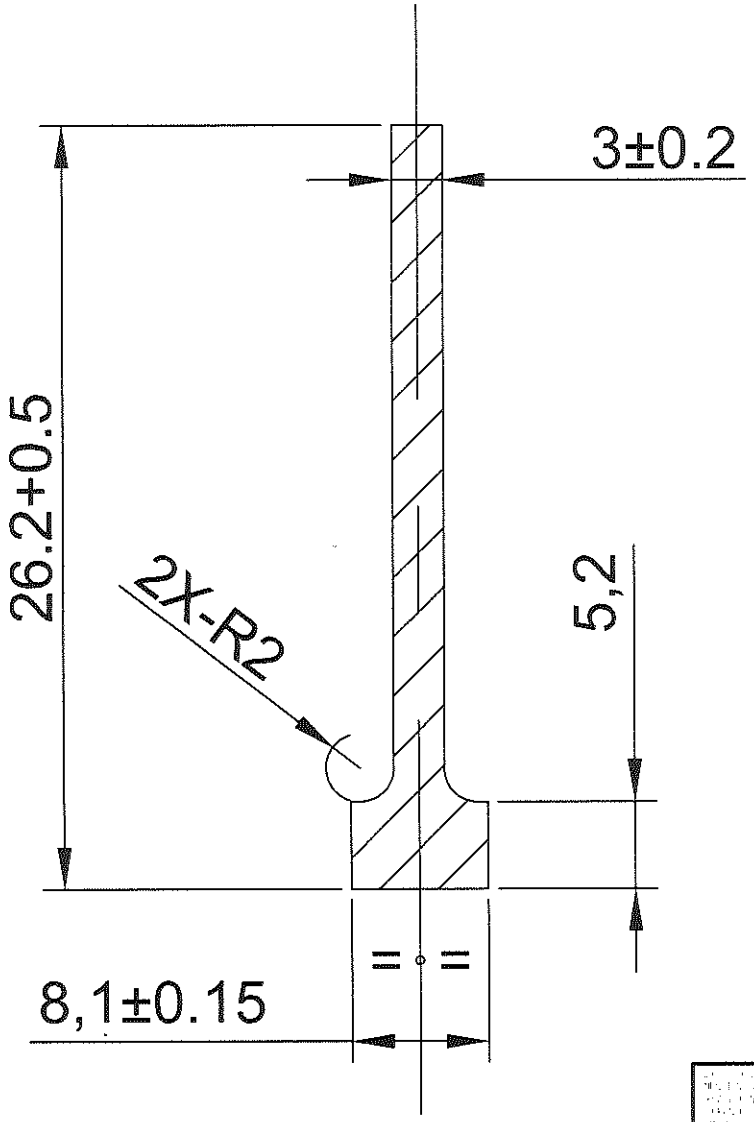

26.2 x 8.1 x 2

Q017H