Q01815- PROPOSAL DRAWING

TOLERANCE WILL BE AS PER
BS EN-755-9

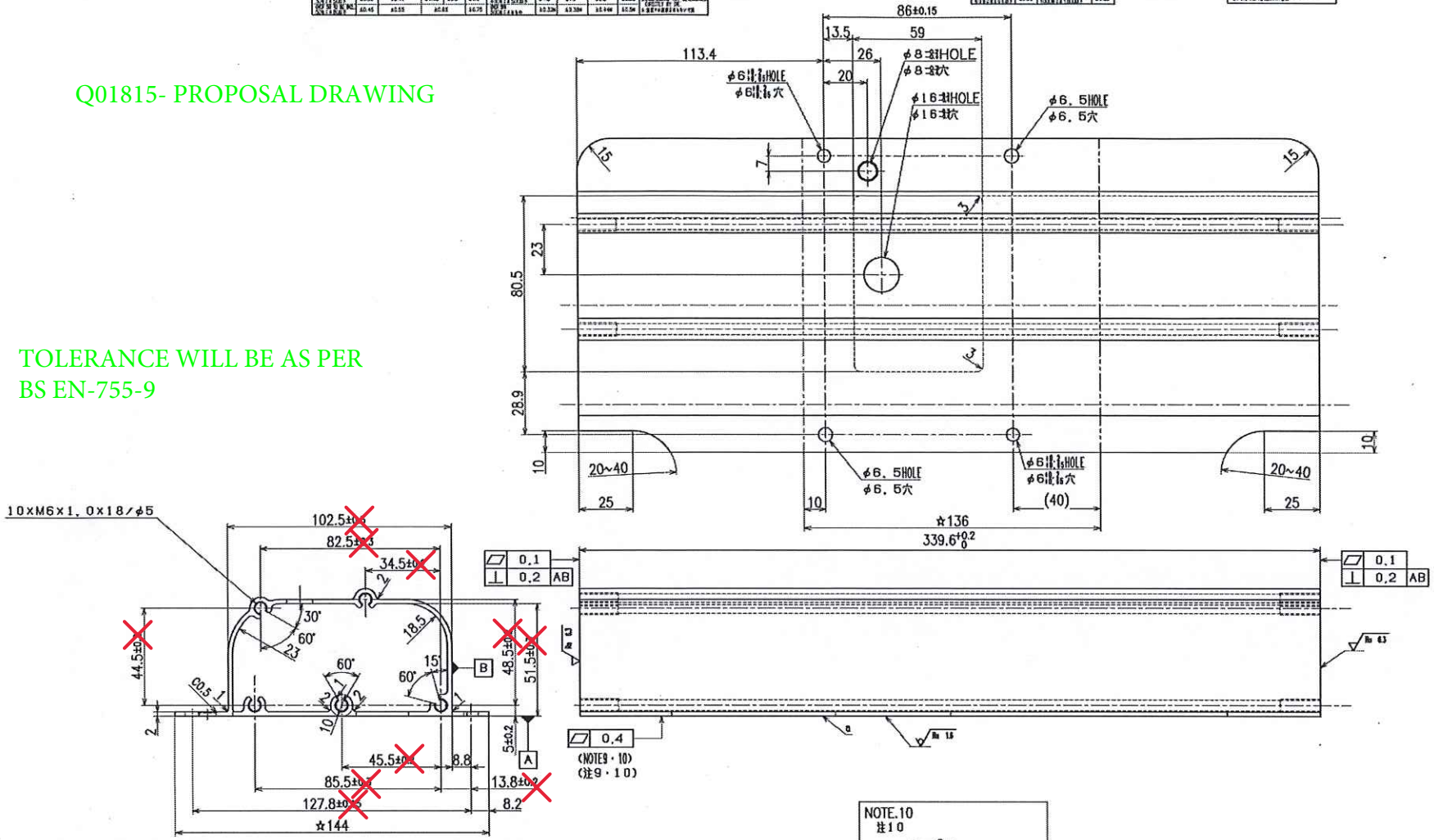

NOTES:

1. THIS PART SHALL CONFORM TO EX CATEGORY A OF THE STANDARD KS002-0101 TABLE 1 OF "RESTRICTIONS ON USE OF SUBSTANCE OF ENVIRONMENTAL CONCERN" REGARDING USE OF THE MATERIALS AND SUBSTANCES OF ENVIRONMENTAL CONCERN.
2. REMOVE ALL BURRS AND SHARP EDGES.
3. SATISFY THE REQUIREMENTS SPECIFIED AND IMPLIED.
4. THIS PART IS PROCUREMENT OF PG001-41112 IN INDIA.
5. THE QUALITY OF THE EXTRUSION MOLDING MATERIAL CONFORMS TO JIS H4100 (SPECIAL) AND THE CROSS SECTION OF EXTRUDED SHAPE.
6. THE SURFACE TREATMENT MUST CONFORM TO JIS H8601 AA6-Sp-WRf. APPLY THE TREATMENT TO THE MATERIAL.
7. THE APPEARANCE CONFORMS TO THE BOUNDARY SAMPLE.
8. AS THE SURFACE "a" IS SEALED BY THE O RINGS, THERE MUST BE NO HARMFUL SCRATCH, BURR NOR POISSON BURR.
9. THE FLATNESS IS APPLIED TO THE DIMENSION MARKED WITH ☆.
10. THE BOTTOM FACE WARP MUST BE AS SHOWN TO THE RIGHT.

注）1. 指示事項及び必然的に決まる事項は要求を満足すること。
2. 各角部にばりがないこと。
3. 指示事項及び必然的に決まる事項は要求を満足すること。
4. 本品はPG001-41112のインド調達品である。
5. 押出成形加工材の品質等についてはJIS H4100（特）及び形材断面図による。
6. 表面処理はJIS H8601 AA6-Sp-WRfとし、素材時で加工のこと。
7. 外観については限度見本による。
8. a面はOリングでシールする面であるので、有害なキズやバリ、かえりがないこと。
9. 平面度は☆印寸法内に適用する。
10. 底面のソリは右図の通りとする。

NOTE.10
注10

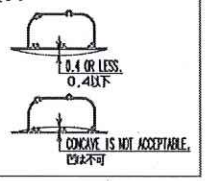

MADE IN JAPAN 日本製造	A6063SS-T5
EXCEPT JAPAN 海外製造	—
QTY 個数	1
MODEL 型式	KNP-4W
PART NAME 品名	CASE(FEED) ケース（フィード）
THIRD ANGLE PROJECTION	三角法
DATE 年月日	2024-01-16
SCALE 尺度	1:1
DESIGNED 設計	T. HIYAZAKI 宮崎
CHECKED 検図	竹内
APPROVED 承認	大井
MASS 質量	0.682 kg
PART NO. 品番	"K".P.G.0.2.B.4.1.1.1. A D
DEPARTMENT 所属	TPED
FOR COST EVALUATION	

KUBOTA Corporation