M/s. AUTO PARTS SOLUTION

Φ03524 ALLOY- 6082T6

Q03524

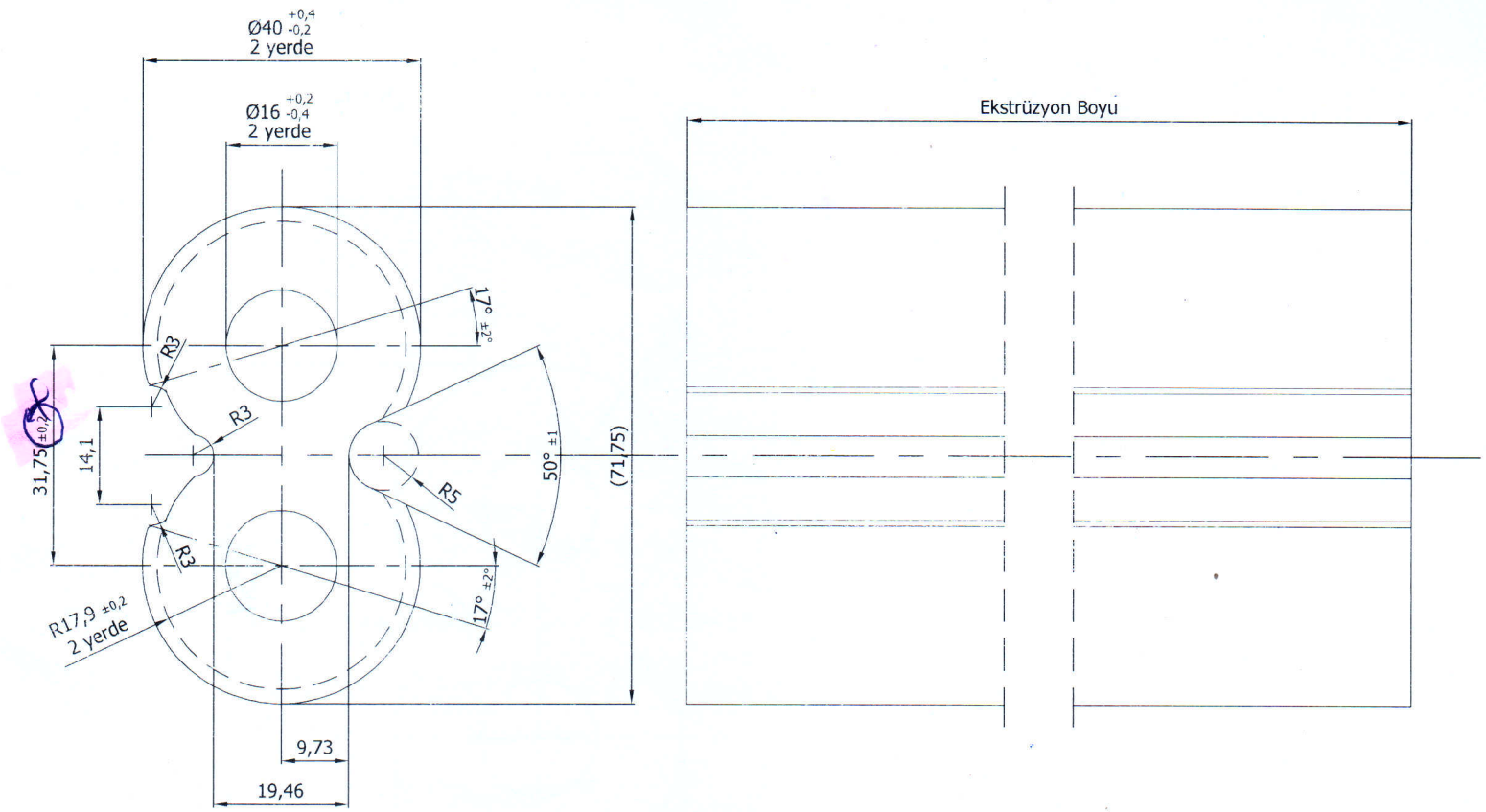

PROPOSAL DRAWING

NOT :

1. Ekstrüzyon boyu 2000 - 3000 mm olacaktır.
2. Çubuklar temiz ve çiziksiz olacaktır.
3. 3000mm' de burulma açısı ±2° olmalıdır.
4. Sertlik : 100 HB min.
5. Ekstrüzyon tedarik şartları R1030 standardına göre olacaktır.

PROJE NO: PROJECT NO:					CAD DRAW	Bu resim ASC'nin tesci sürecinden çoğaltılamaz. Adı ve kopyaları üçüncü şahıslara dağıtılamaz. All proprietary rights reserved by ASC. This drawing shall not be reproduced, or in any way utilized, for the manufacture of the component or unit herein illustrated and must not be released to other parties, without written consent. Any infringement will be legally pursued.		MALZEME / MATERIAL	6082-T6	
						TOLERANSLAR/TOLERANCES (AKSİ BELİRTİLMEDİKÇE) (UNLESS OTHERWISE STATED)	PARÇA ADI: PART NAME: Burç Ekstrüzyon			
	P	Prototip için yayımlandı	A.K.	11.03.2025		< 6 : ± 0.10 > 6 < 30 ± 0.20 >30 < 100 ± 0.30		ÇİZEN/DRAWN	M.SAİD KURAR	ÇİZİM NO: / DRAWING NO: 1/1
DEĞ. NO: E. C. NO:	REV. ISSUE	DEĞİŞİKLİK CHANGED	KONTROL CHECKED	TARİH DATE	ÖLÇEK SCALE 1/1	AÇILAR ANGLES ±0.5		KONTROL/CHECKED	ALİ KEÇİCİ	APT20.200.014 A4
								TARİH/DATE	11.03.2025	