提示：若有备注尺寸公差为重要尺寸，严格按标注公差生产	编号	D-A611

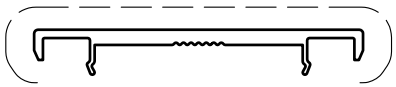

Q04019

1 : 1

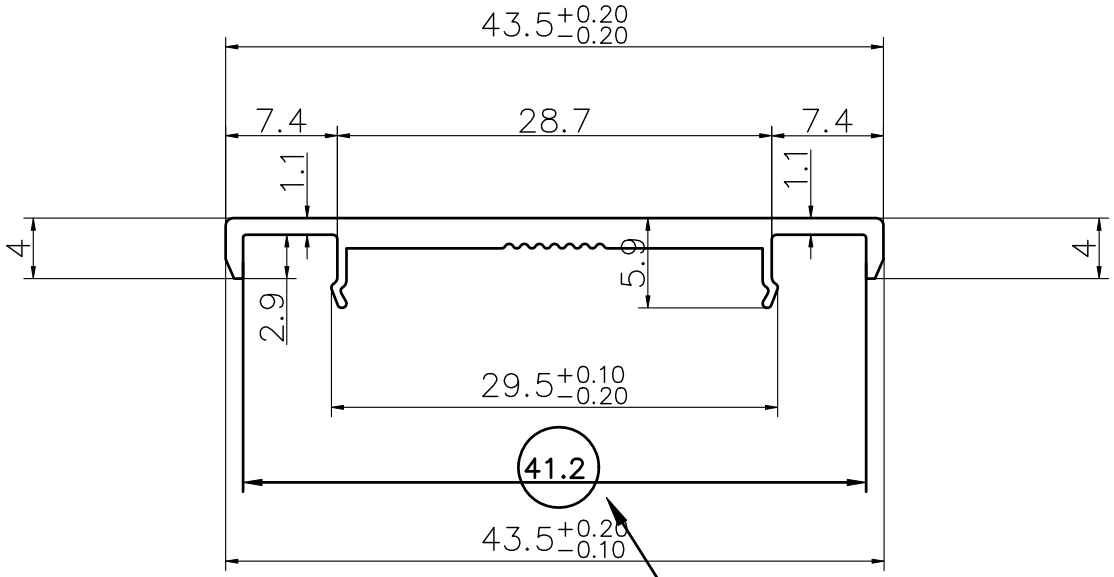

重要装配尺寸，保证正公差出材

壁厚:2.0mm
负5c正10c

内部执行标准

单位：mm

尺寸	公差
2~4	±0.1
4~12	±0.15
12~25	±0.2
25~38	±0.25
38~50	±0.3
50~80	±0.4
80~150	±0.5
150~200	±0.6

说明：
1. 画虚线部位为装饰面。
2. 产品表面无划痕，无变形。
3. 带*号尺寸为装配尺寸。
4. 如有配套件，请客户在开模前及时提供。如因客户不能及时提供配套件而产生的装配问题，由客户自行承担。

未注壁厚	2.0 mm	壁厚公差	+0.1 −0.05 mm
未注圆角	R0.3 mm	比 例	2 : 1
材料状态	6063-T5	截面积	83.32 mm²
采用标准	GB 5237.1-2004	米 重	0.226 kg/m
产品级别	高级精	外接圆	44 mm

酷享全屋铝材
KUXIANG All ROOM ALUMINUM

地址：广东省佛山市南海区狮山官窑黎岗工业区
电话：0757-85226691 85226692 传真：0757-88533673 85223031

设计	ZHU	开模厂	
制图	ZHU	图 名	
审核		客户型号	
批准		开模日期	2023.02.12