Le filettature interne metriche, devono essere conformi a controllo con tampone P/NP H6
Metric internal threads shall be conforming to inspection with H6 GO/NOT GO gauge.
Le filettature interne GAS, devono essere conformi a controllo con tampone P/NP ISO 228
GAS internal threads shall be conforming to inspection with ISO 228 GO/NOT GO gauge
Le filettature esterne metriche, devono essere conformi a controllo con anello P/NP g6.
Metric external threads shall be conforming to inspection with g6 GO/NOT GO gauge.
Le filettature esterne GAS, devono essere conformi a controllo con anello P/NP ISO 228
GAS external threads shall be conforming to inspection with ISO 228 GO/NOT GO gauge.

Q04022

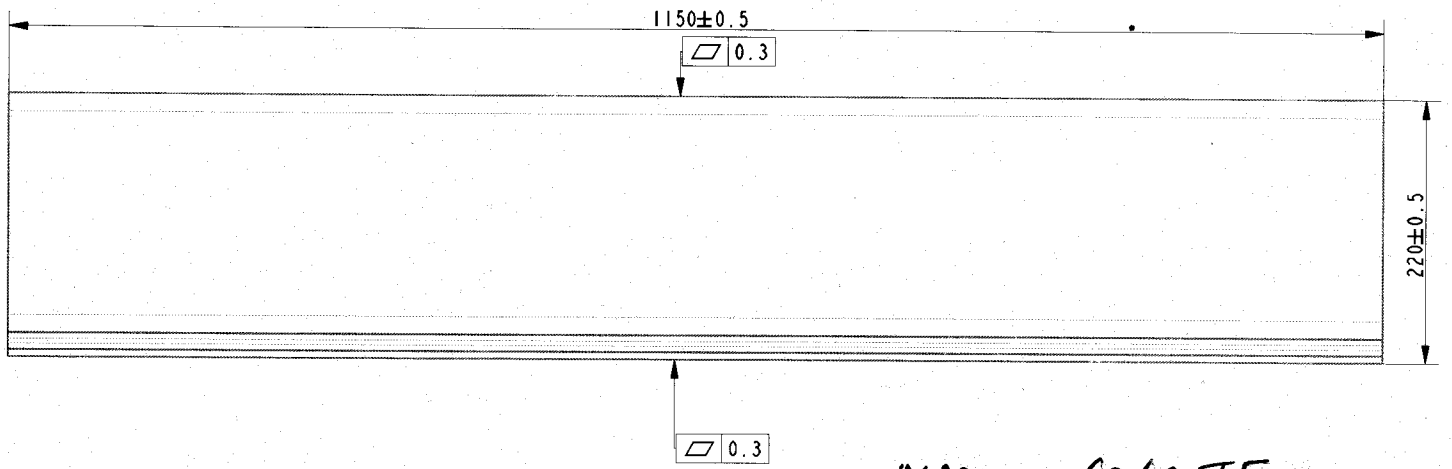

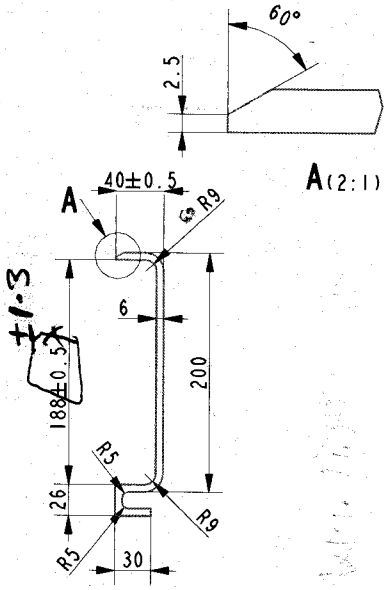

Φ04022 ALLOY - 6060 T5 PROPOSAL DRAWING

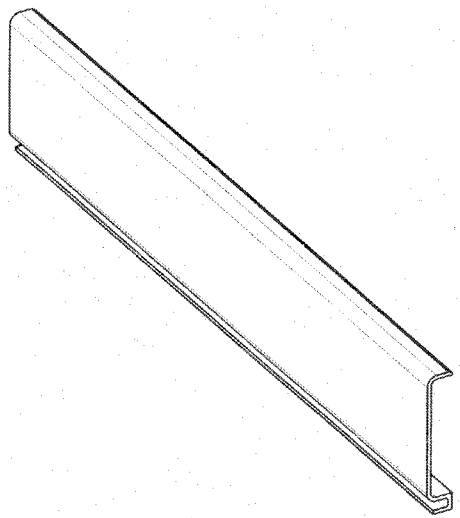

SCALA 1:5

E00 Nuovo/New (TDE n°654 del 22/03/2024)

MODIFICHE (Alterations)

PER QUOTE SENZA INDICAZIONE DI TOLLERANZA , VEDERE UNI EN 22768 - mK
For dimensions without specified tolerance , see UNI EN 22768 - mK

MATERIALE (Material)	EN AW 6060-T5
RIF (Ref.)	Profile 7683834
VERNICIATURA (Painting)	
TRATTAMENTO (Finish)	
☐ CAPITOLATO ☐ SPECIFICA (Spec.)	
MASSA (Mass) [kg]	5.642
EXSTRUDED 220X40X1150	
ESTRUSO 220X40X1150	
CLIENTE (Customer)	
DIS. CLIENTE (Customer part. no.)	
ORIGINE (Origin)	5004210
FORMATO (Drawing Size)	☒ CAD ☐ MANUAL A2

IND. (Iss.)	DATA (Date)	EMESSO (Issued)	CONTROLLATO (Checked)
E00	25/03/24	Caiafa	

MODIFICHE (Alterations)

DISEGNATO (Drawn)	DATA (Date)	FOGLIO (Sheet)	L'ANGOLO DI PROIEZIONE (First angle projection)	SCALA (Scale)	DISEGNO (Drawing)	MODIFICA (Issue)
CAIAFA	25-03-2024	1/1		33:100	8922401150	E00

TESIO COOLING SYSTEMS

QUESTO DISEGNO E' PROPRIETA' DELLA TESIO COOLING SYSTEMS - NON PUO' ESSERE RIPRODOTTO O COMUNICATO A TERZI SENZA AUTORIZZAZIONE
This drawing is an exclusive property of TESIO COOLING SYSTEMS - It shall not be reproduced or in any way utilized without written consent