GL01661

版本	更改内容	更改文件号	更改人	日期
00	原始版本/Original version	无/No	孙洪功/SHG	2023.12.11

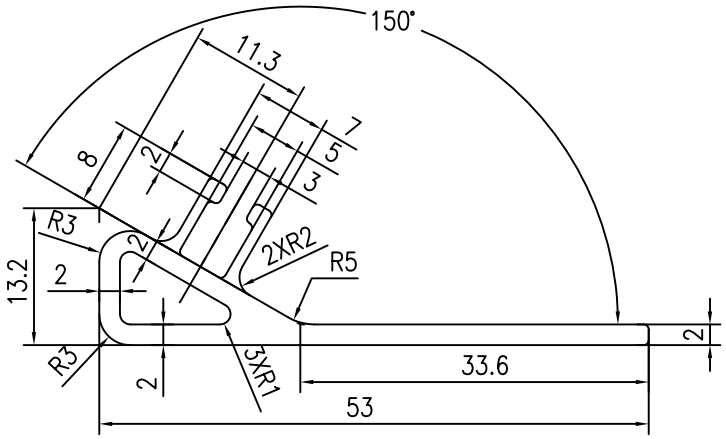

全部ALL 3.2

1:1

Q02437

技术要求/NOTES

1. 截面母线的直线度不超过1mm/m，扭拧度不超过1mm/m。
Straightness of section generatrix no larger than 1mm/m,
Torsion degree not exceeding 1mm/m.
2.化学成份执行EN573-3。
Chemical composition acc.to EN573-3.
屈服强度Rp0.2≥140Mpa;抗拉强度Rm≥170Mpa;延伸率A≥8%。
Mechanical Properties Rp0,2≥140MPa Rm≥170MPa A≥8%.
3.未注公差值执行EN12020-2 标准。
Tolerance not noted to be according to EN 12020-2 .
4.未注圆角R0.5。R0.5 Unless noted.

300		350	1.20	
250		300	1.00	
200		250	0.85	
150		200	0.70	
100		150	0.50	
60		100	0.40	
30		60	0.30	
-		30	0.20	
over		up to and including	f	
w				
Convexity-concavity I EN12020-2				
300	350	1.80	1.80	2.10
240	300	1.50	1.50	1.80
180	240	1.20	1.20	1.50
150	180	1.00	1.00	1.30
120	150	0.80	0.80	1.00
90	120	0.60	0.60	0.80
60	90	0.45	0.45	0.65
45	60	0.40	0.40	0.55
30	45	0.30	0.30	0.45
15	30	0.25	0.25	-
10	15	0.20	0.20	-
-	10	0.15	0.15	-
over	up to and including	H ± (except open ends)	E<60	60<E<120
H			H ± (open ends)	
Dimensions EN12020-2				
30	40	0.45 0.60	-	-
20	30	0.40 0.50	-	-
15	20	0.35 0.45	1.20	1.50
10	15	0.30 0.40	0.80	1.00
6	10	0.25 0.35	0.60	0.80
3	6	0.20 0.30	0.40	0.60
2	3	0.15 0.25	0.25	0.40
-	2	0.15 0.20	0.20	0.30
over	up to and including	C0<100 100<C0<350	C0<100	100<C0<350
A、B、C		A ±	B、C ±	
Wall thickness EN 12020-2				

状态 STATUS			PROJECT 项目		ULTIMATE Transportation Technology Co., Ltd. 欧特美交通科技股份有限公司
			SURFACE TEXTURE 表面粗糙度 ISO 1302	6063-T5	Side panel brush profile section 毛刷型材
DESIGN 设计		REVIEW 审批	UNIFF EDGE TOL 未注棱角角度 ISO 13715	WEIGHT 重量 (kg) / SCALE 比例	
CHECK 审核			ISO-128	0.485 / 2:1	GL01661 / REV. 版本
PROCESS 工艺		APPROVE 批准	PAGE 页码 1/1	FORMAT 图幅 A3	00
STANDARD 标准化					