成品图纸

A-3022-2-9

执行标准	GB 5237.1-2008 高精级
弯 曲 度	
扭 拧 度	
平面间隙	
未注圆角	R0.25

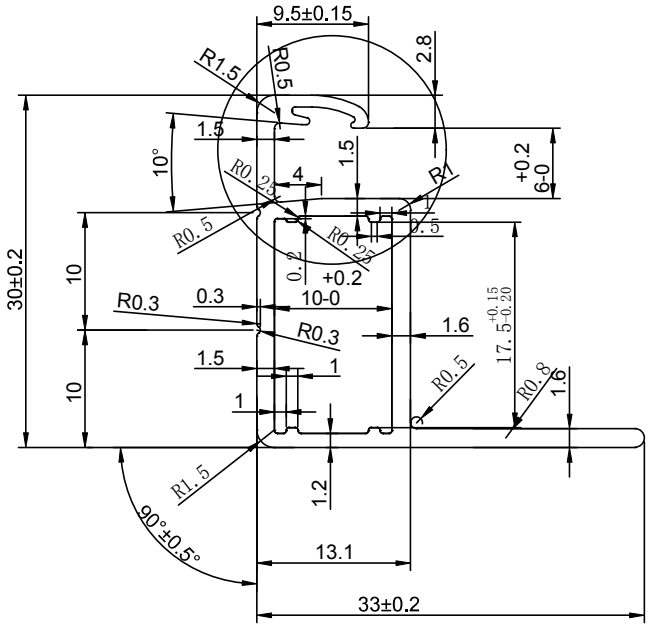

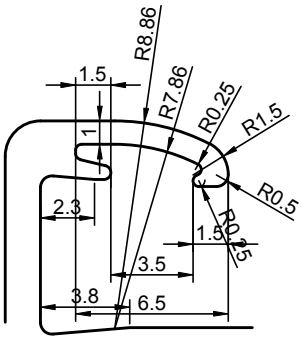

Q02941

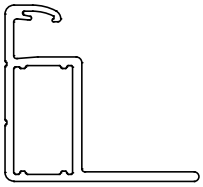

技术要求:
1. 未注壁厚±0.13mm;
2. 未注尺寸公差GB5237-2008高精级标准;
3. 平面度、弯曲度按超高精级执行。

标记	更改内容	签名	日期
更 改 履 历			

名 称:	边框截面图				
材 质:	6005-T6	表面处理:	喷砂氧化		
截面积:	149.80 mm²	外接圆:	φ40 mm	分发号	
米 重:	0.4042 kg/m	外周长:	143.83 mm		
日 期:	2023.9.29	比 例:	2:1	版本号	A 版
制图		校对		批准	

ARH 安锐恒

江苏安锐恒新能源科技有限公司

客户图号: 30*33

图号: A-3022-2-9