—	真直度 STRAIGHTNESS
▱	平面度 FLATNESS
○	真円度 CIRCULARITY
⌀	円筒度 CYLINDRICITY
//	平行度 PARALLELISM
⊥	直角度 PERPENDICULARITY
⊕	位置度 POSITION
◎	同軸度 CONCENTRICITY
↗	振れ RUN-OUT

-Q03144

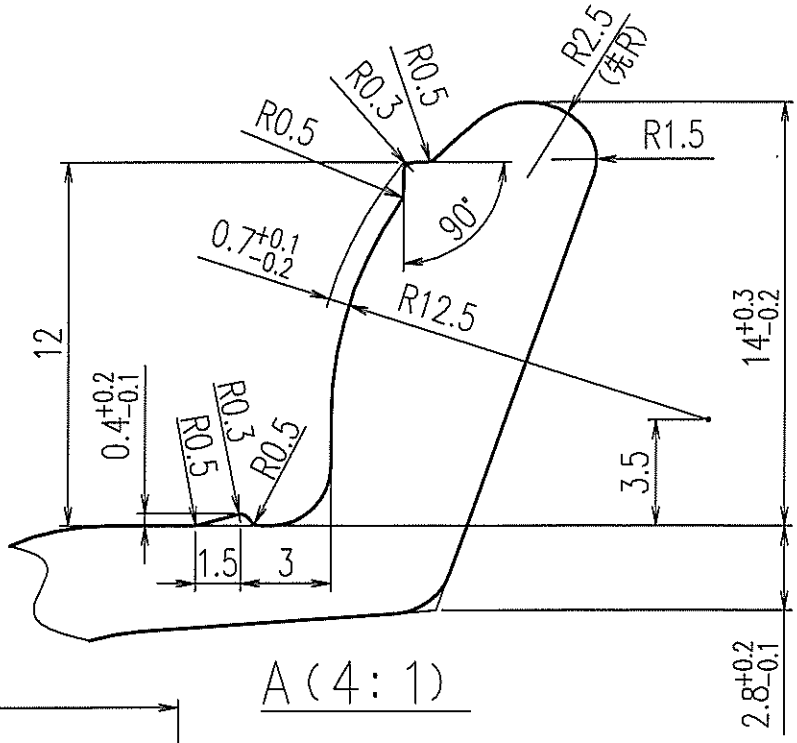

A (4 : 1)

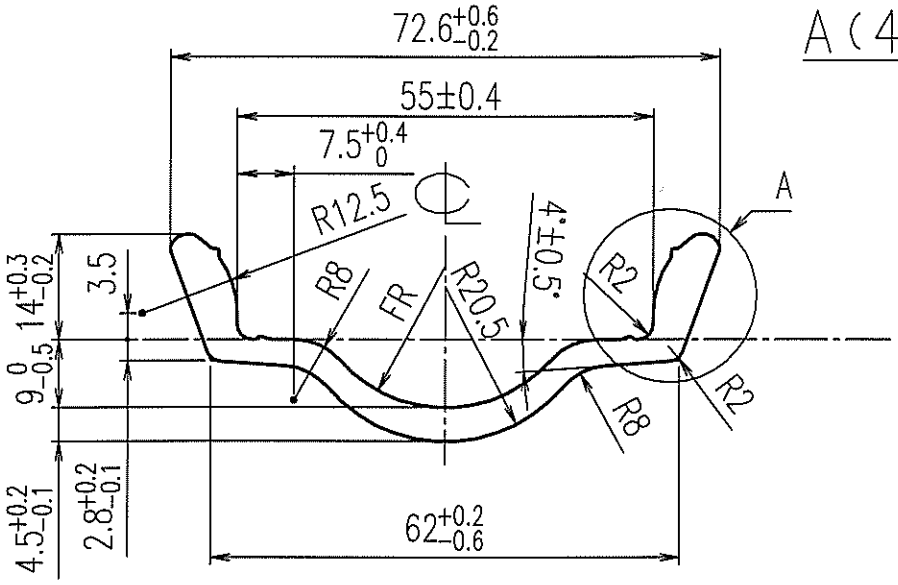

記事

1.曲がり許容差 ： 300mmにつき0.3mm以下。

2.振れ許容差 ： 1mにつき0.034mm以下 （最大0.105mm）

3.平らさ許容差 ： 0.4%×幅以下、幅25mm以下は 0.1mm以下

4.角度許容差 ： ±1°

5.指示無き寸法許容差は JIS H 4100（特）とする。

6.断面積 ： 422.8mm2（計算値）

7.調質 ： O材

8.本図は、材料メーカー向けに押出し材を手配にあたり、当社要求仕様を記載したものである。

CONFIDENTIAL

要求仕様図

MESSRS					3 RD ANGLE PROJECTION
NAME 二輪自動車用リム材			MATERIAL A7N01材相当材		SCALE 1 : 1
TYPE 215EN22-02-J3			MASS — Kg		
APPR. 中谷	CHECKED BY 山本英		DRAWN BY 小杉		DATE 2016.10.19
DAIDO KOGYO CO., LTD. 大同工業株式会社			DRAWING NO. R64129-10		

A4